OMFB 75 ® 1950-2025

TRANSFORMING PRESSURE INTO SOLUTIONS SINCE 1950

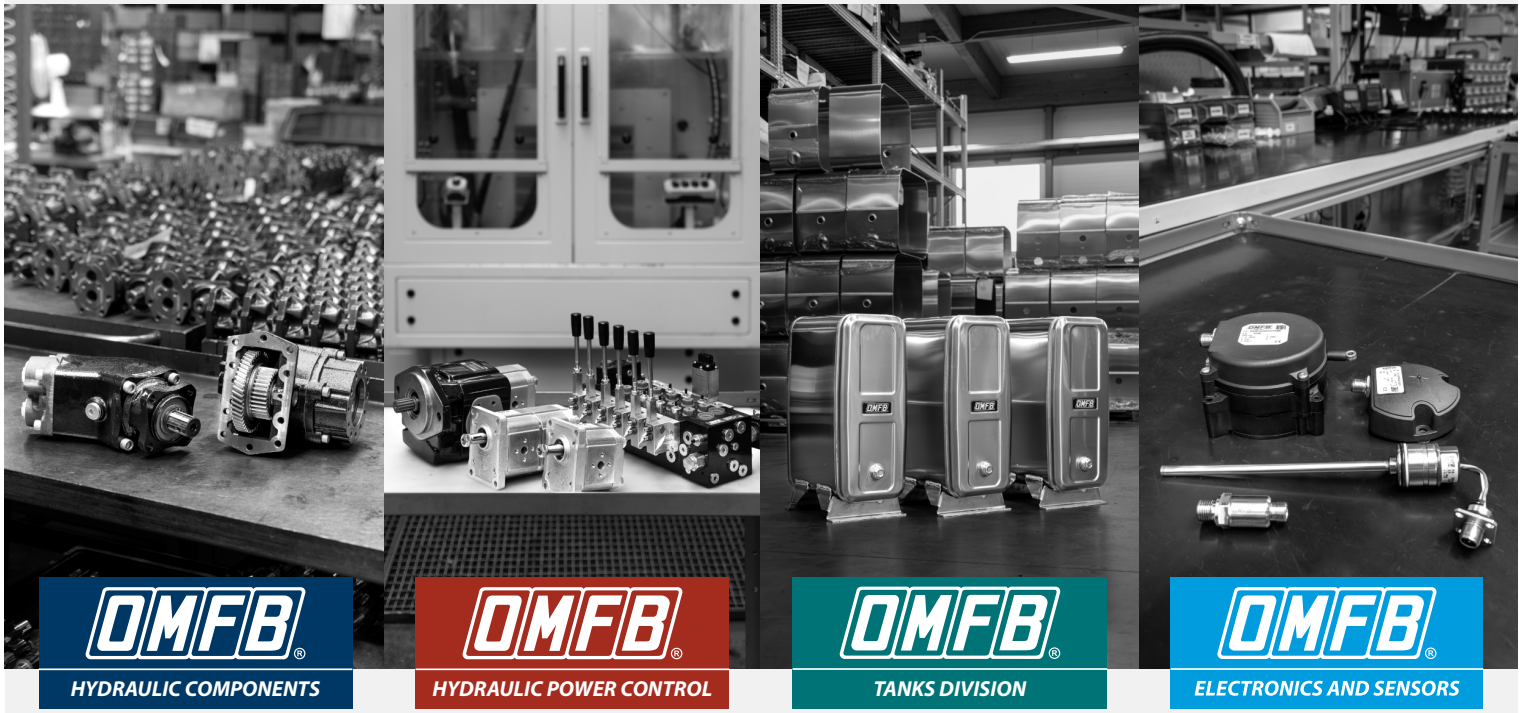

LÌNEA DE PRODUCTOS

TECNOLOGÍA, SERVICIO, INVESTIGACIÓN. EL CRECIMIENTO DE OMFB.

En los Años Cincuenta nace de la valerosa iniciativa empresarial de los tres hermanos Bianchi (Nicola, Umberto y Alessandro) la OMFB Hydraulic Components. La empresa ha sabido crecer continuamente, y de una producción inicial que comprendía una gama de productos mecánicos/hidráulicos para vehículos ha venido ampliando sus ofertas hasta abarcar toda las líneas de productos de hidráulica móvil.

Con la segunda generación de management, la OMFB ha perseguido una constante innovación tecnológica para estar al paso de los desafíos de la competencia tecnológica en el mercado mundial. El resultado es una gama de productos amplia y completa, que constituye el fruto de grandes inversiones en proyectos y tecnologìas, para satisfacer las múltiples exigencias de la industria de los vehículos industriales en Italia y en el mundo. Estas decisiones han permitido que la empresa ganase la posición de protagonista en los competitivos mercados globales. Una corroborada experiencia de “solución de problemas”, constituye el gran valor añadido de OMFB, un patrimonio capaz de garantizar a todos los clientes una asistencia técnica cualificada, respuestas rápidas y un soporte adecuado sea aplicaciones de base que para equipos de la grande industria. Marchando desde sus inicios con las mejores tradiciones industriales italianas, la historia de OMFB confirma también hoy el valor de las decisiones estratégicas tomadas en el pasado: mantenerse siempre en línea con el desarrollo tecnológico. Hoy en día la empresa hace particular hincapié en la comunicación, hecho de suma importancia para las empresas que quieren relacionarse con el mercado, aconsejándo, informándo y fidelizándolas. Por esta razón, en el competitivo escenario del mercado global, OMFB es un nombre cada vez más familiar y apreciado. La mejor demostración de esto es el valor total de las exportaciones que constituye, desde hace ya algunos años, màs del 50% de la producción.

ISO 9001

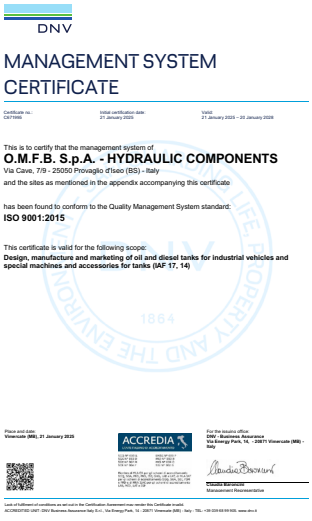

DNV

MANAGEMENT SYSTEM CERTIFICATE

Certificate no.: CX279980 | Initial certification date: 21 January 2025 | Valid: 21 January 2025 – 20 January 2028

This is to certify that the management system of
O.M.F.B. S.p.A. - HYDRAULIC COMPONENTS
Via Cave, 7/9 - 25050 Provaglio d'Iseo (BS) - Italy
and the sites as mentioned in the appendix accompanying this certificate

has been found to conform to the Quality Management System standard:
ISO 9001:2015

This certificate is valid for the following scope:
Design, manufacture and marketing of oil and diesel tanks for industrial vehicles and special machines and accessories for tanks (IAF 17, 14)

Place and date: **Vimercate (MB), 21 January 2025**
For the issuing office: **DNV - Business Assurance Via Energy Park, 14, - 20871 Vimercate (MB) - Italy**
Nicola Baronzio Management Representative

Lack of fulfilment of conditions as set out in the Certification Agreement may render this Certificate invalid.
ACCREDITED UNIT: DNV Business Assurance Italy S.r.l., Via Energy Park, 14 - 20871 Vimercate (MB) - Italy - TEL.+39-039-6915-905. www.dnv.it

IATF 16949

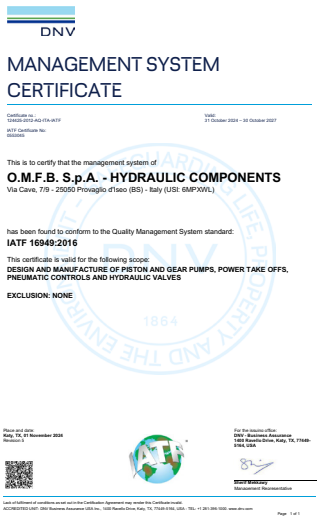

DNV

MANAGEMENT SYSTEM CERTIFICATE

Certificate no.: 124439-2012-AQ-ITA-IATF | Valid: 31 October 2024 – 30 October 2027
IATF Certificate No: 0500045

This is to certify that the management system of
O.M.F.B. S.p.A. - HYDRAULIC COMPONENTS
Via Cave, 7/9 - 25050 Provaglio d'Iseo (BS) - Italy (USI: 6MPXWL)

has been found to conform to the Quality Management System standard:
IATF 16949:2016

This certificate is valid for the following scope:
DESIGN AND MANUFACTURE OF PISTON AND GEAR PUMPS, POWER TAKE OFFS, PNEUMATIC CONTROLS AND HYDRAULIC VALVES

EXCLUSION: NONE

Place and date: **Katy, TX, 01 November 2024**
Revision 3
For the issuing office: **DNV - Business Assurance 1400 Ravello Drive, Katy, TX, 77449-5160, USA**
Ward Maloney Management Representative

Lack of fulfilment of conditions as set out in the Certification Agreement may render this Certificate invalid.
ACCREDITED UNIT: DNV Business Assurance USA Inc., 1400 Ravello Drive, Katy, TX, 77449-5160, USA - TEL: +1 281-396-1000. www.dnv.com

Page 1 of 1

ISO 1400

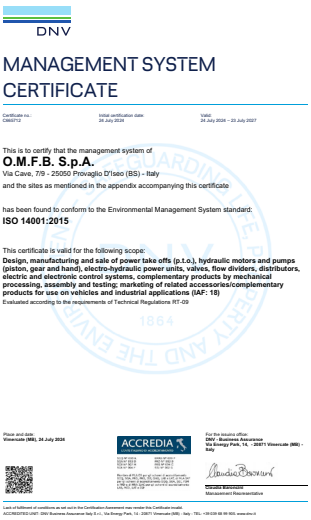

DNV

MANAGEMENT SYSTEM CERTIFICATE

Certificate no.: CM65712 | Initial certification date: 26 July 2024 | Valid: 24 July 2024 – 23 July 2027

This is to certify that the management system of
O.M.F.B. S.p.A.
Via Cave, 7/9 - 25050 Provaglio D'Iseo (BS) - Italy
and the sites as mentioned in the appendix accompanying this certificate

has been found to conform to the Environmental Management System standard:
ISO 14001:2015

This certificate is valid for the following scope:
Design, manufacturing and sale of power take offs (p.t.o.), hydraulic motors and pumps (piston, gear and hand), electro-hydraulic power units, valves, flow dividers, distributors, electric and electronic control systems, complementary products by mechanical processing, assembly and testing; marketing of related accessories/complementary products for use on vehicles and industrial applications (IAF: 18)
Evaluated according to the requirements of Technical Regulations RT-09

Place and date: **Vimercate (MB), 24 July 2024**
For the issuing office: **DNV - Business Assurance Via Energy Park, 14, - 20871 Vimercate (MB) - Italy**
Nicola Baronzio Management Representative

Lack of fulfilment of conditions as set out in the Certification Agreement may render this Certificate invalid.
ACCREDITED UNIT: DNV Business Assurance Italy S.r.l., Via Energy Park, 14 - 20871 Vimercate (MB) - Italy - TEL.+39-039-6915-905. www.dnv.it

LINEAS DE PRODUCTO OMFB

HYDRAULIC COMPONENTS

- Tomas de fuerza
- Bombas de engranajes
- Ejes cambios
- Bombas manuales
- Válvulas control
- Bombas de pistones caudal fijo
- Kit hidraulicos completos
- Mandos mecánicos y neumáticos
- Racores y enchufes rápidos
- Depositos con valvulas modulares
- Bombas de caudal variable **"PPV"**
- Valvulas modular para volquetes
- Minicentrales electro-hidráulicas DC-AC
- Cabrestantes
- Enfriadores

HYDRAULIC POWER CONTROL

- Distribuidores proporcionales **"PDV"**
- Componentes y sistemas electrónicos móviles
  - Unidad de control electrónico
  - Software de aplicación y servicio - herramientas
  - Pantallas y terminales gráficos
  - Joysticks
  - Mandos a distancia hidráulicos
- Bombas de caudal variable **"PPV"** serie SAE
- Motores de pistones **"HPM"**
- Motores de engranajes **"GMM"**
- Bombas de engranajes **"GPM"**

TANKS DIVISION

- Depositos de aceite multifittings
- Depositos de aceite de montaje lateral
- Depositos de aceite retrocabina
- Depositos de aceite entre chasis
- Depositos mixtos
- Gama de depositos de combustible original
- Depositos de combustible
- Accesorios

ELECTRONICS AND SENSORS

- Dispositivos electronicos
- Gama sensores

GAMA PRODUCTOS

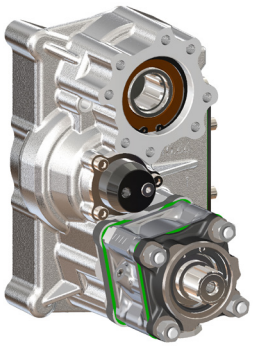

Tdf serie HIGH-POWER
para transmisiones ZF TRAXON.

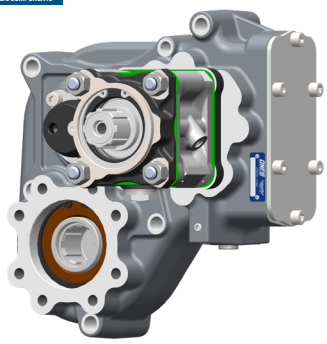

Tdf serie HIGH POWER
para transmisiones VOLVO.

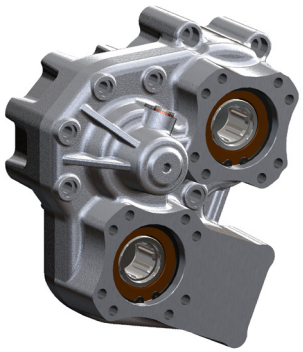

Tdf serie POWER-PLUS
para transmisiones SCANIA.

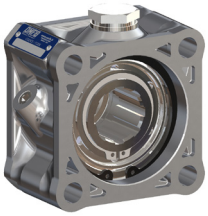

Tdf recta salida posterior
tipo POWERLIGHT.

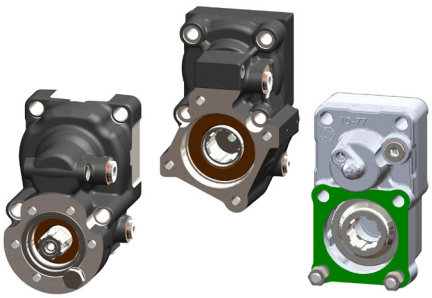

TDF posterior multiplicada.

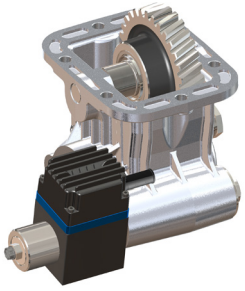

Tdf enganche electromagnètico
con sistema MAGTRONIC.

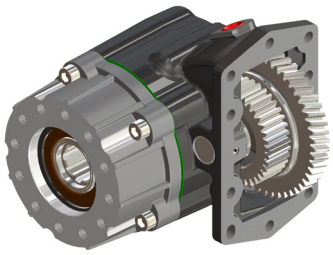

Tdf embrage elèctro-hidràulico
para transmisiones ALLISON.

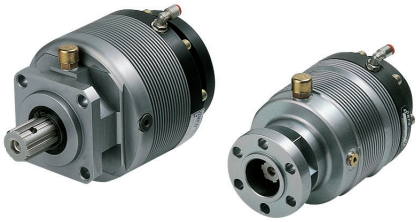

Embrague neumáticos SLICK SHIFT
- 3 y 4 taladros.

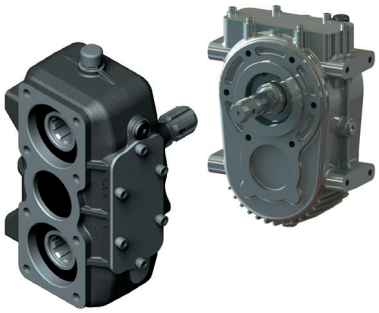

Cajas Splitterbox y Multibox.

GAMA PRODUCTOS

Bombas de engranajes bidireccíonales serie NPLH (UNI e ISO), NPLA.

Bombas de engranajes auto-compensadas serie NPH.

Bombas de engranajes auto-compensadas serie LTMH/NPGH.

Bombas y motores de engranajes con brida EUROPEA “2P” y “3P”.

Bombas y motores de engranajes serie “N” y serie “M” en versiones SAE A-SAE-B y SAE C.

Bombas y motores de engranajes serie GPM-GMM con diferentes tipos de bridas y conexiones.

Motores de pistones “HPM”.

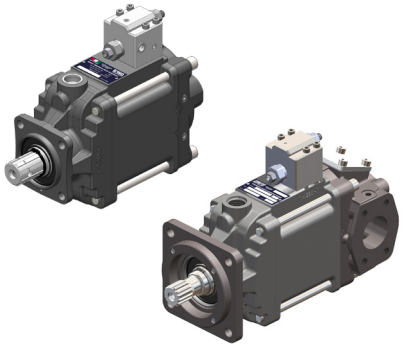

Bombas de pistones caudal variable “PPV”.

Distribuidor proporcional.
Electronica de control. Joystick electronicos.

GAMA PRODUCTOS

Bombas de pistones axiales
serie DARK y 2PAK.

Bombas de pistones cuerpo inclinado
serie HDS, HDT, MDS y TWIN-FLOW.

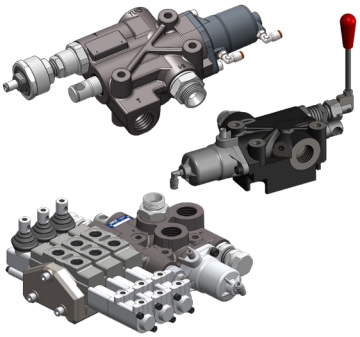

Válvulas de descenso proporcional
para volquete (de 45 a 250 litros).

Finales de carrera - vàlvulas
desviadoras de caudal.

Bombas manuales con o sin depòsito.

Mandos neumàticos.

Divisores de caudal 2 y 4 estadios.

Cilindros de simple y doble efecto.

Cabrestantes hidráulicos y eléctricos.

GAMA PRODUCTOS

Minicentral elèctrica PK-RE
12V/24V completa.

Centralita eléctrica KUBE 12V/24V
y accessorios.

Intercambiadores de calor.

Kit Racores orientables de admisiòn
(codo 45°y 90°) y de presión.

Sensores de posición.

Radiomandos serie:
RADAR II - MIDI - QUASAR - ICEBERG.

Depositos aceite en aluminio / acero pintado.
Depositos aceite detras de cabina.

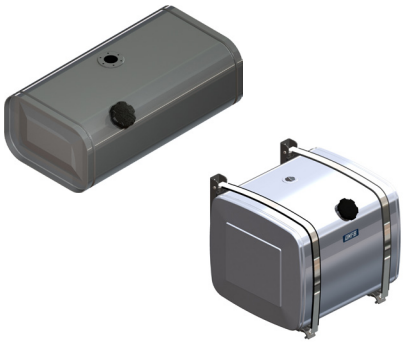

Depositos de combustibles y mixtos.

Equipos hidràulicos para
cabezas tractoras.

Group Synergy

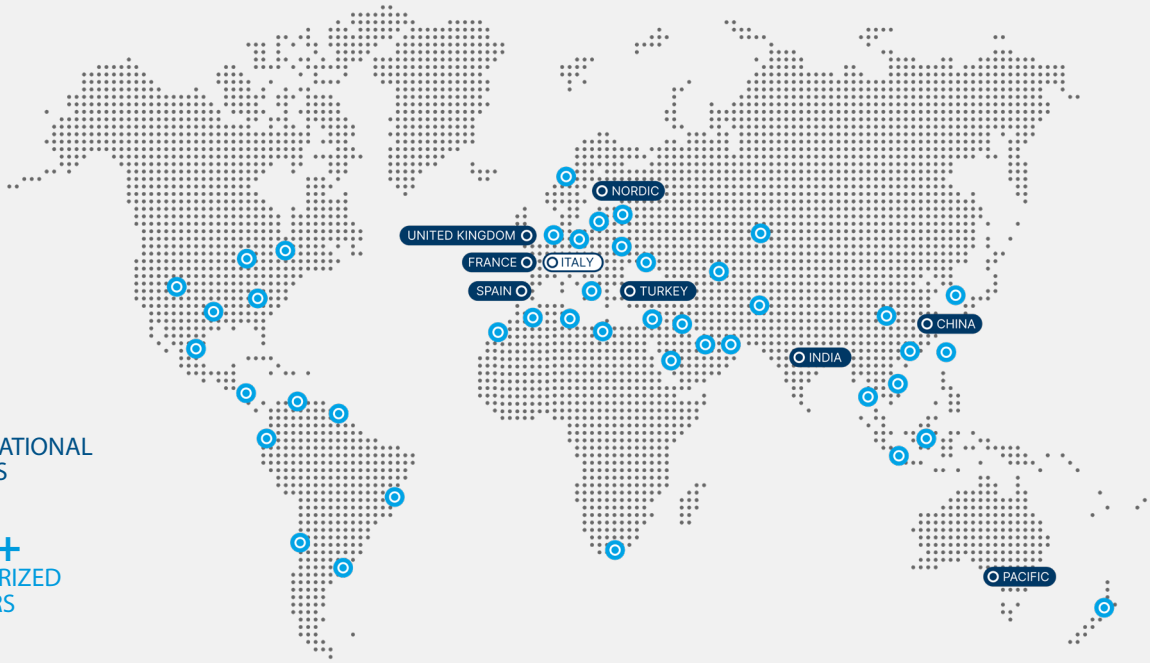

8
INTERNATIONAL OFFICES

75+
AUTHORIZED DEALERS

Headquarters:

COMPANY WITH MANAGEMENT SYSTEM CERTIFIED BY DNV
ISO 9001 • ISO 14001
IATF 16949

O.M.F.B. S.p.A. Hydraulic Components

Via Cave, 7/9 - 25050 Provaglio d'Iseo (BS) - ITALY
Tel.: (+39) 030 9830611
e-mail: contatti@omfb.it
www.omfb.com

linkedin.com/company/omfbhydraulics
instagram.com/omfbhydraulics
facebook.com/omfbhydraulics
youtube.com/@omfbhydraulics

Member of OMFB group:

VBR Srl

Via Masaccio, 17
42124 Reggio Emilia - ITALY
Tel.: (+39) 0522 1722340
e-mail: info@vbrhydraulics.com
www.vbrhydraulics.com

International offices:

OMFB FRANCE SAS

Le Grand Planot - 38290 La Verpilliere - FRANCE
Tel: +33 (0)4 691530 91
e-mail: contact@omfb.fr

OMFB IBERTEC, S.L.

P.I. Villalonquejar, C/Condado Treviño nº 4 (nave B1 y B2)
09001 Burgos - ESPAÑA
Tel: +34 947 42 77 01
e-mail: ibertecht@ibertecht.com

CVH - OMFB Limited

Unit 2, Fulwood Rise, Sutton in Ashfield. NG17 2PU - UK
Tel: +44 (0)1773 581 983
e-mail: carl.hinds@cvhomfb.co.uk

OMFB NORDIC OY

33880 Lempäälä - FINLAND
Tel: +358 40 1866 839
e-mail: nordic.sales@omfb.com

OMFB HIDROLIK SANAYİ VE TİCARET LİMİTED ŞİRKETİ

Ikitelli Osb Mah. Tormak S Block Sk. No: 6 Iç Kapi No: 6,
34490 Başakşehir/Istanbul - TURKEY
Tel : +90 533 7607095
e-mail : sami.dibek@omfb.com.tr

OMFB INDIA PVT LTD.

Site No 177/178, Survey No.150&151, 11th Main Rd, 3rd Phase,
Peenya Industrial Estate, Bengaluru Karnataka - INDIA
Pin Code: 560058 Tel: +91(0)80 48518023
e-mail: sales@omfbindia.com

O.M.F.B. S.p.A. Hydraulic Components

Shanghai Representative Office - Mr Aston Chen 陈畅源
Room 129, First floor, Building 12#, No. 2777 East Jinxiu Road,
Pudong New District, Shanghai City, 201206 - CHINA
Tel: +86 21 50380223 Mobile: +86 13564770563
e-mail: aston.chen@omfb.com

OMFB PACIFIC PTY LTD

29 Trevi Crescent - Tullamarine 3043 VIC - AUSTRALIA
Tel: +61 (0) 3 9330 2694
e-mail: sales@omfbpacific.com - www.omfbpacific.com