OMFB 75 ® 1950-2025

TRANSFORMING PRESSURE INTO SOLUTIONS SINCE 1950

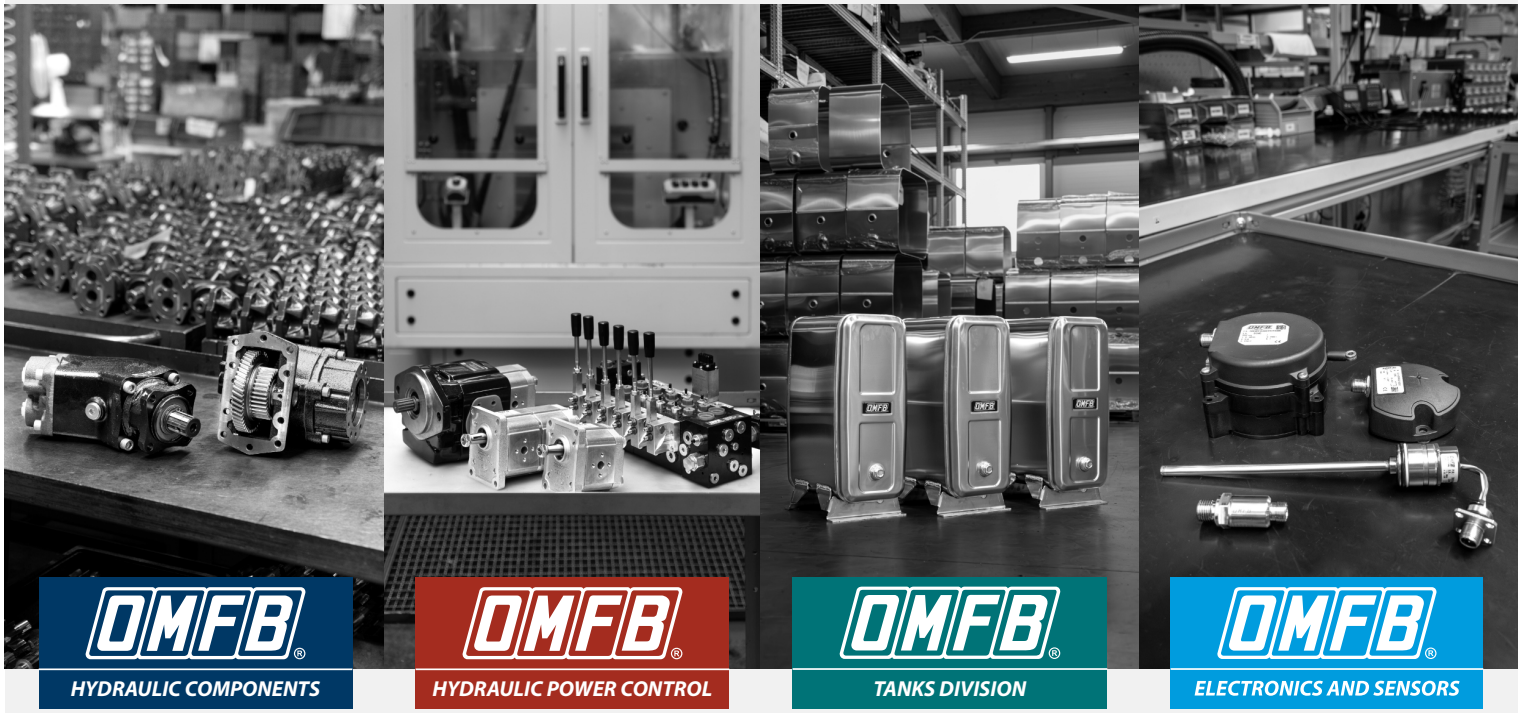

PROFILO PRODOTTI

PROFIL PRODUITS

TECNOLOGIA, SERVIZIO, RICERCA. LA CRESCITA DI OMFB.

TECHNOLOGIE, SERVICE, RECHERCHE. LA CROISSANCE D'OMFB.

Dalla coraggiosa imprenditorialità dei tre fratelli Bianchi - Nicola - Umberto - Alessandro - nasce, negli Anni Cinquanta, la OMFB Hydraulic Components. L'azienda ha saputo crescere con continuità e con una produzione che dall'iniziale gamma di componenti meccanici/idraulici per autocarri, si è estesa fino a comprendere molteplici linee di prodotto che interessano tutta la complessa catena di trasmissione della potenza.
Giunta al management di seconda generazione, oggi alla OMFB viene riconosciuto il costante dinamismo innovativo, a testimonianza dell'attenzione che l'azienda pone alle sfide della competizione tecnologica sul mercato mondiale. Il risultato è quello di avere creato una gamma di prodotti integrata, ampia ed articolata, che costituisce il frutto di impegnative ricerche progettuali mirate a soddisfare le molteplici esigenze dell'industria del veicolo industriale italiano ed estero. Scelte che hanno portato l'azienda a potersi misurare da protagonista sui competitivi mercati globalizzati. Una collaudata esperienza di "problem solving" inoltre, costituisce il grande valore aggiunto di OMFB, un patrimonio in grado di garantire, a tutti i nostri clienti, un' assistenza tecnica qualificata in tempi rapidi e con supporti adeguati sia per soluzioni dirette a grandi realtà altamente industrializzate, sia nelle forniture da banco. Partita da lontano, nella migliore tradizione industriale italiana, la storia di OMFB conferma, anche oggi, le scelte strategiche del passato: rimanere sempre al passo con lo sviluppo tecnologico.
Ora mette un accenno particolare sulla comunicazione, aspetto di primaria importanza per un'azienda che vuole relazionarsi con il mercato, consigliandolo, informandolo, fidelizzandolo. Nell'agguerrito scenario di competitività globale, OMFB è così un nome sempre più familiare ed apprezzato sui mercati di riferimento. La migliore dimostrazione di ciò è testimoniata da uno share dell'export che cresce ormai da diversi anni.

ISO 9001

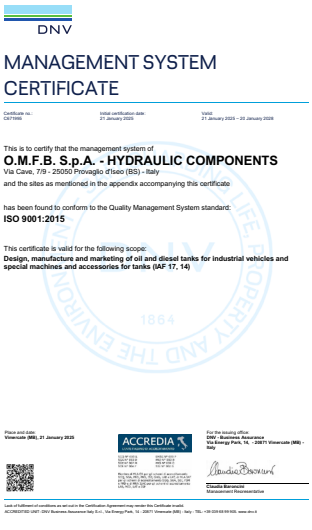
DNV

MANAGEMENT SYSTEM CERTIFICATE

Certificate no.: CST7668 | Initial certification date: 21 January 2025 | Valid: 21 January 2025 – 20 January 2028

This is to certify that the management system of
O.M.F.B. S.p.A. - HYDRAULIC COMPONENTS
Via Cave, 7/9 - 25050 Provaglio d'Iseo (BS) - Italy
and the sites as mentioned in the appendix accompanying this certificate

has been found to conform to the Quality Management System standard:
ISO 9001:2015

This certificate is valid for the following scope:
Design, manufacture and marketing of oil and diesel tanks for industrial vehicles and special machines and accessories for tanks (IAF 17, 14)

Place and date: **Vimercate (MB), 21 January 2025**
ACCREDIA
For the issuing office: **DNV - Business Assurance, Via Energy Park, 14, - 20871 Vimercate (MB) - Italy**
Claudio Baronchi, Management Representative

Lack of fulfilment of conditions as set out in the Certification Agreement may render this Certificate invalid.
ACCREDITED UNIT: DNV Business Assurance Italy S.r.l., Via Energy Park, 14 - 20871 Vimercate (MB) - Italy - TEL. +39 039 68 99 905. www.dnv.it

IATF 16949

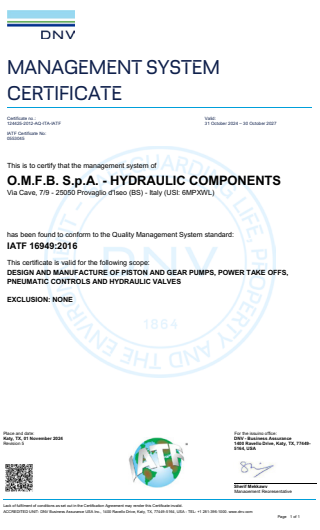
DNV

MANAGEMENT SYSTEM CERTIFICATE

Certificate no.: 124035-2012-AQ-ITA-IATF | Valid: 31 October 2024 – 30 October 2027
IATF Certificate No.: 0002045

This is to certify that the management system of
O.M.F.B. S.p.A. - HYDRAULIC COMPONENTS
Via Cave, 7/9 - 25050 Provaglio d'Iseo (BS) - Italy (USI: 6MPXWL)

has been found to conform to the Quality Management System standard:
IATF 16949:2016
This certificate is valid for the following scope:
DESIGN AND MANUFACTURE OF PISTON AND GEAR PUMPS, POWER TAKE OFFS, PNEUMATIC CONTROLS AND HYDRAULIC VALVES

EXCLUSION: NONE

Place and date: **Katy, TX, 01 November 2024**, Revision 5
For the issuing office: **DNV - Business Assurance, 1400 Ravella Drive, Katy, TX, 77449-5164, USA**
Sherif Mekkawy, Management Representative

Lack of fulfilment of conditions as set out in the Certification Agreement may render this Certificate invalid.
ACCREDITED UNIT: DNV Business Assurance USA Inc., 1400 Ravella Drive, Katy, TX, 77449-5164, USA - TEL. +1 281-398-1000. www.dnv.com
Page 1 of 1

ISO 1400

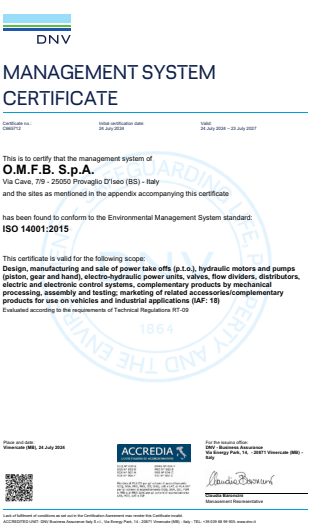
DNV

MANAGEMENT SYSTEM CERTIFICATE

Certificate no.: CM6572 | Initial certification date: 24 July 2024 | Valid: 24 July 2024 – 23 July 2027

This is to certify that the management system of
O.M.F.B. S.p.A.
Via Cave, 7/9 - 25050 Provaglio D'Iseo (BS) - Italy
and the sites as mentioned in the appendix accompanying this certificate

has been found to conform to the Environmental Management System standard:
ISO 14001:2015

This certificate is valid for the following scope:
Design, manufacturing and sale of power take offs (p.t.o.), hydraulic motors and pumps (piston, gear and hand), electro-hydraulic power units, valves, flow dividers, distributors, electric and electronic control systems, complementary products by mechanical processing, assembly and testing; marketing of related accessories/complementary products for use on vehicles and industrial applications (IAF: 18)
Evaluated according to the requirements of Technical Regulations RT-09

Place and date: **Vimercate (MB), 24 July 2024**
ACCREDIA
For the issuing office: **DNV - Business Assurance, Via Energy Park, 14, - 20871 Vimercate (MB) - Italy**
Claudio Baronchi, Management Representative

Lack of fulfilment of conditions as set out in the Certification Agreement may render this Certificate invalid.
ACCREDITED UNIT: DNV Business Assurance Italy S.r.l., Via Energy Park, 14 - 20871 Vimercate (MB) - Italy - TEL. +39 039 68 99 905. www.dnv.it

C'est de la courageuse capacité entrepreneuriale des trois frères Bianchi - Nicola, Umberto et Alessandro - que naît l'OMFB Hydraulic Components dans les années 50. L'entreprise n'a ensuite cessé de se développer et sa production initiale basée sur une gamme de composantes mécaniques/hydrauliques pour camions s'est progressivement élargie et porte aujourd'hui sur de nombreuses lignes de produits concernant l'ensemble de la chaîne complexe de la transmission de la puissance.
Avec l'arrivée du management de la deuxième génération, l'OMFB fait preuve aujourd'hui d'un dynamisme résolument innovant comme le montre l'intérêt que l'entreprise accorde aux défis de la compétition technologique sur le marché mondial. Ceci a permis de créer une gamme de produits intégrée, large et articulée, qui est le fruit d'importants efforts en matière de recherches dans des projets industriels afin de répondre aux nombreuses exigences de l'industrie des véhicules industriels italiens et étrangers. Ces choix ont poussé l'entreprise à devenir l'un des protagonistes sur les marchés très compétitifs de la globalisation. Son expérience consolidée en matière de "résolution des problèmes" constitue une importante valeur ajoutée pour OMFB et un patrimoine qui assure à notre clientèle une assistance technique qualifiée en des délais très rapides et avec des supports appropriés aussi bien pour les solutions s'adressant aux grandes réalités hautement industrialisées que pour les fournitures sur bancs. Partie de loin, dans la plus pure tradition industrielle italienne, l'histoire d'OMFB confirme aujourd'hui encore ses choix stratégiques du passé: suivre sans cesse le développement technologique. Aujourd'hui elle accorde une attention toute particulière à la communication, un aspect de premier plan pour une entreprise qui souhaite rester en contact avec le marché, en le conseillant, en l'informant, en le fidélisant. Dans le scénario très aguerri de la compétitivité globale, OMFB est un nom de plus en plus familier et apprécié sur les marchés de référence. La meilleure preuve en est fournie par sa part destinée à l'export qui représente, depuis de nombreuses années déjà, près de 50% de sa production.

PRINCIPALI LINEE PRODUTTIVE OMFB

LIGNES PRINCIPALES DES PRODUITS OMFB

HYDRAULIC COMPONENTS

- Prese di forza
  Prise de mouvement
- Pompe ad ingranaggi
  Pompes à engranages
- Alberi di corredo
  Arbres d'entrainement
- Pompe a mano
  Pompes à main
- Ripartitori di flusso
  Diviseurs de flux
- Pompe a pistoni a portata fissa
  Pompes à pistons à cylindrée fixe
- Kit idraulico per trattori stradali
  Hydrauliques pour camions
- Comandi meccanici e pneumatici
  Commandes flexibles et pneumatiques
- Kit raccordi e innesti rapidi
  Kits de raccordement et raccords rapides
- Serbatoi valvolati
  Réservoirs avec vannes
- Pompe a pistoni portata variabile **PPV**
  *Pompes à piston à cylindrée variable **"PPV"***
- Valvole per ribaltabile
  Distributeurs hydrauliques pour bennes
- Minicentraline CC-AC
  Mini-centrales hydrauliques CC-AC
- Verricelli
  Treuilles
- Scambiatori di calore
  Échangeurs de chaleur

HYDRAULIC POWER CONTROL

- Distributori proporzionali **PDV**
  *Distributeurs proportionnels **"PDV"***
- Componenti e sistemi elettronici mobili
  Composants et systèmes électroniques mobiles
  - Centralina di controllo elettronica
    Unités de commande électronique
  - Software applicativo
    Logiciels d'applications
  - Display grafico
    Affichages graphiques
  - Joysticks
    Manettes
  - Radiocomandi
    Radiocommandes
- Pompe a pistoni portata variabile **PPV** serie SAE
  *Pompes à piston à débit variable **"PPV"** série SAE*
- Motori a pistoni **HPM**
  Moteurs à pistons **"HPM"**
- Motori ad ingranaggi **GMM**
  *Moteurs à engrenages **"GMM"***
- Pompe ad ingranaggi **GPM**
  *Pompes à engranages **"GPM"***

TANKS DIVISION

- Serbatoi olio multifissaggio
  Réservoirs d'huile - Raccords multiples
- Serbatoi olio laterali
  Réservoirs d'huile - Montage latéraux
- Serbatoi olio retrocabina
  Réservoirs d'huile - Montages cabines arrières
- Serbatoi olio sottocassa
  Réservoirs d'huile - Montages intra-châssis
- Serbatoi olio/gasolio
  Réservoirs combinés
- Serbatoi gasolio tipo originale
  Gamme de réservoirs de carburant d'origine
- Serbatoi gasolio maggiorati
  Réservoirs de carburant surdimensionnés
- Accessori
  Accessoires

ELECTRONICS AND SENSORS

- Prodotti elettronici
  Produits électroniques
- Sensori lineari, rotativi, inclinometrici e trasduttori a sfilo
  Transducteurs linéaires, rotatifs, inclinométriques et d'extension

PANORAMICA PRODOTTI

PRÉSENTATION DES PRODUITS OMFB

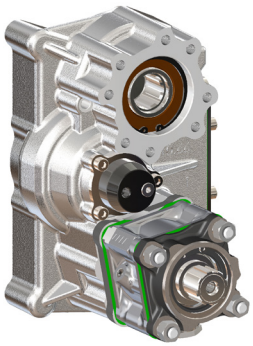

PTO serie High-Power per cambi ZF TRAXON.
PDM série High-Power pour boîte vitesse ZF TRAXON.

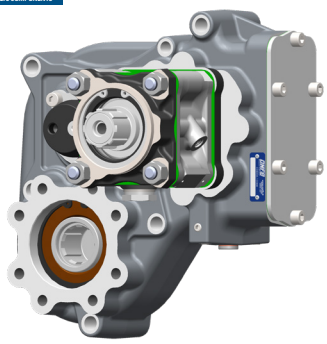

PTO serie High-Power per cambi Volvo.
PDM série High-Power pour boîte vitesse Volvo.

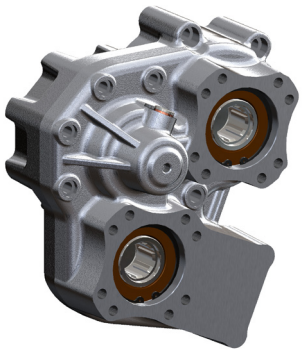

PTO serie Power-Plus per cambi Scania.
PDM série Power-Plus pour boîte vitesse Scania.

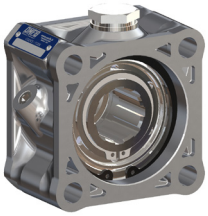

PTO posteriore coassiale universale tipo Power-Light.
PDM directe universelle type Power-Light.

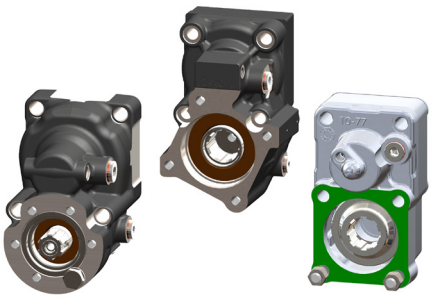

PTO posteriore "due assi" universale.
PDM postérieure deux axes universelle.

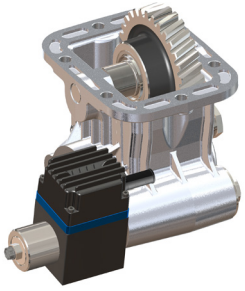

PTO ad innesto elettromagnetico con sistema Mag-Tronic.
PDM avec embrayage électromagnétique "Mag-Tronic".

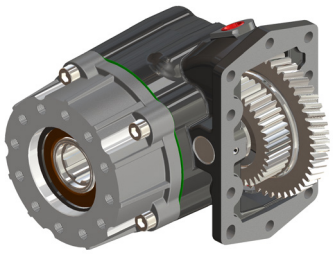

PTO Slick Shift per cambi Allison serie MD-HD.
PDM Slick Shift pour Allison série MD-HD.

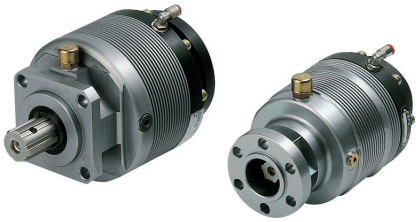

Innesti a frizione pneumatici Slick-Shift ISO e UNI.
Embrayage pneumatique 3-trous et 4 trous Slick Shift.

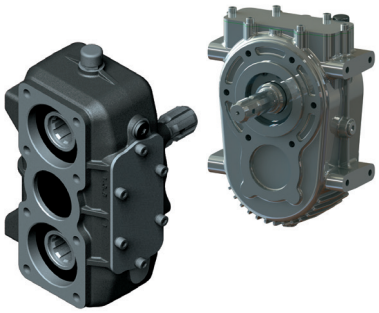

SPLITTER BOX e MULTIBOX.
Boites Splitterbox et Multibox

PANORAMICA PRODOTTI

PRÉSENTATION DES PRODUITS OMFB

Pompe ad ingranaggi reversibili tipo NPLH (UNI e ISO) e NPLA.
Pompes à engrenage réversibles type NPLH (UNI et ISO) et NPLA.

Pompe ad ingranaggi autocompensate tipo NPH.
Pompes à engrenage unidirectionnels type NPH.

Pompe ad ingranaggi autocompensate tipo LTMH/NPGH.
Pompes à engrenage type LTMH/NPGH.

Pompe e motori ad ingranaggi con flangia EUROPEA “2P” e “3P”.
Pompes et moteurs à engrenages avec brides EUROPEA “2P” et “3P”.

Pompe e motori ad ingranaggi serie “N” e serie “M” in versione SAE A- SAE-B e SAE C.
Pompes et moteurs à engrenages séries “N” et “M” en versions SAE A-SAE - SAE-B et SAE-C.

Pompe e motori ad ingranaggi serie GPM-GMM con diverse tipologie di flange e connessioni.
Pompes et moteurs à engrenages séries GPM-GMM avec différents types de brides et raccords.

Motori a pistoni “HPM”.
Moteurs à piston “HPM”.

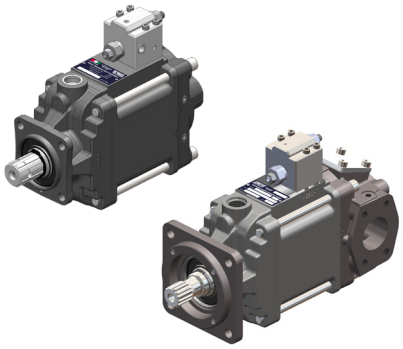

Pompe a pistoni a portata variabile “PPV”.
Pompes à piston, à cylindrée variable “PPV”.

Distributore proporzionale PDV74. Elettronica di controllo. Joysticks elettronici.
PDV 74 Distributeurs proportionnels. Modules de commande électronique. Joysticks.

PANORAMICA PRODOTTI

PRÉSENTATION DES PRODUITS OMFB

Pompe a pistoni assiali tipo DARK e 2PAK.
Pompes à piston axiaux types DARK et 2PAK.

Pompe a pistoni ad asse inclinato tipo HDS, HDT, MDS e TWIN-FLOW.
Pompes à piston angulaires types MDS, HDT, HDS et TWIN-FLOW.

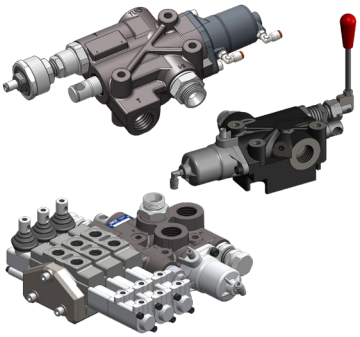

Deviatori a norma CE per ribaltabili da 45 a 250 l/min.
Distributeurs hydrauliques CE de 45 jusque 250.

Deviatori 3 vie meccanici, pneumatici e di fine corsa tipo RUNSTOP.
Vannes 3 voies mécaniques et pneumatiques e fin de course type RUNSTOP.

Pompe a mano con e senza serbatoio.
Pompe à main avec et sans réservoirs.

Deviatori pneumatici normali e proporzionali.
Commandes pneumatiques.

Ripartitori di flusso 2 e 4 stadi.
Diviseurs de débit à 2 et 4 étages.

Cilindri e Martinetti per ribaltabili.
Cylindres et Vérins.

Verricelli elettrici e idraulici.
Treuils hydrauliques et électriques.

PANORAMICA PRODOTTI

PRÉSENTATION DES PRODUITS OMFB

Centralina elettrica S.E. per ribaltabili.
Centrales S.E. pour bennes avec kit électrique de commandes.

Minicentralina elettrica KUBE e accessori.
Mini centrale électrique et accessoires.

Scambiatori di calore.
Échangeurs de chaleur.

Kit raccordi orientabili di mandata e di aspirazione (45°e 90°).
Raccords pression et aspiration (45° et 90°) type GOLD.

Sensori di posizione.
Capteurs de position.

Radiocomandi serie: RADAR 2 - MIDI - QUASAR - ICEBERG.
Radiocommandes séries RADAR 2 - MIDI - QUASAR - ICEBERG.

Serbatoi olio alluminio/ferro. Serbatoi olio retrocabina.
Réservoirs huile en aluminium / acier. Réservoirs huile arriere cabine.

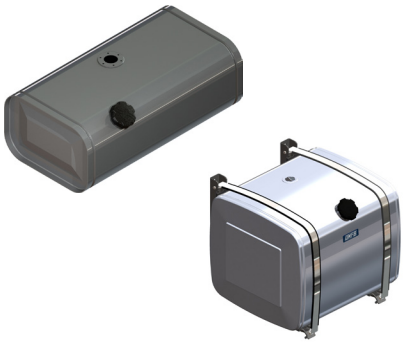

Serbatoi gasolio e misti.
Réservoirs diesels et mixtes

Wet kit per veicoli pesanti.
Kits hydrauliques pour camions.

Group Synergy

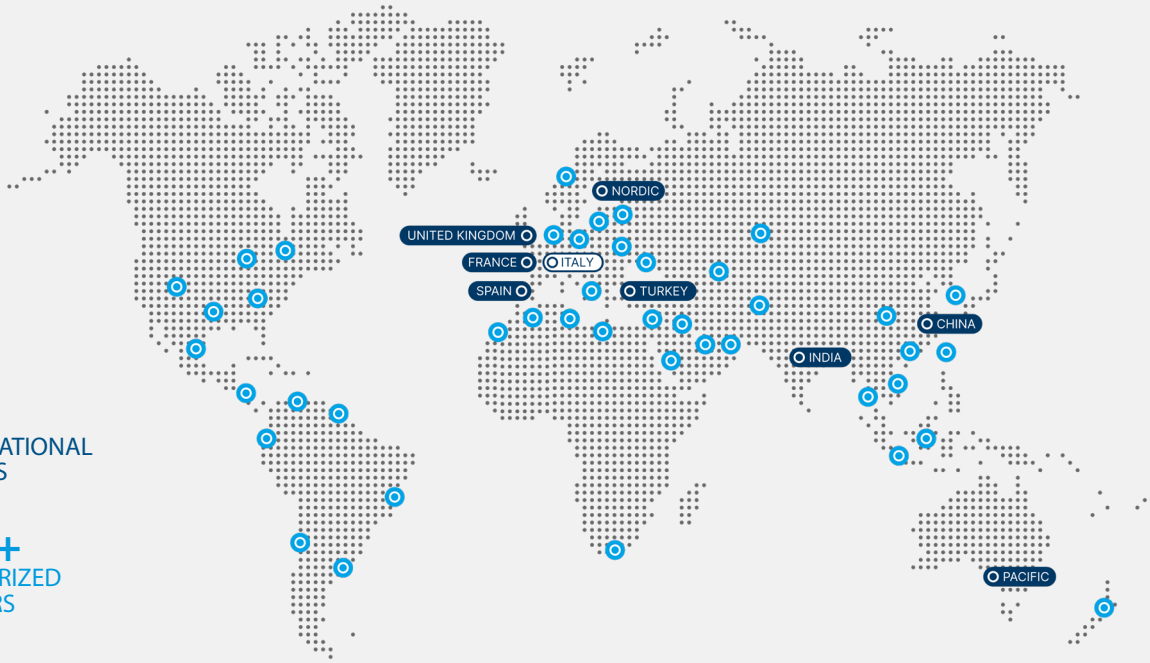

8
INTERNATIONAL OFFICES

75+
AUTHORIZED DEALERS

Headquarters:

COMPANY WITH MANAGEMENT SYSTEM CERTIFIED BY DNV
ISO 9001 • ISO 14001
IATF 16949

O.M.F.B. S.p.A. Hydraulic Components

Via Cave, 7/9 - 25050 Provaglio d'Iseo (BS) - ITALY
Tel.: (+39) 030 9830611
e-mail: contatti@omfb.it
www.omfb.com

linkedin.com/company/omfbhydraulics
instagram.com/omfbhydraulics
facebook.com/omfbhydraulics
youtube.com/@omfbhydraulics

Member of OMFB group:

VBR Srl

Via Masaccio, 17
42124 Reggio Emilia - ITALY
Tel.: (+39) 0522 1722340
e-mail: info@vbrhydraulics.com
www.vbrhydraulics.com

International offices:

OMFB FRANCE SAS

Le Grand Planot - 38290 La Verpilliere - FRANCE
Tel: +33 (0)4 691530 91
e-mail: contact@omfb.fr

OMFB IBERTEC, S.L.

P.I. Villalonquejar, C/Condado Treviño nº 4 (nave B1 y B2)
09001 Burgos - ESPAÑA
Tel: +34 947 42 77 01
e-mail: ibertecht@ibertecht.com

CVH - OMFB Limited

Unit 2, Fulwood Rise, Sutton in Ashfield. NG17 2PU - UK
Tel: +44 (0)1773 581 983
e-mail: carl.hinds@cvhomfb.co.uk

OMFB NORDIC OY

33880 Lempäälä - FINLAND
Tel: +358 40 1866 839
e-mail: nordic.sales@omfb.com

OMFB HIDROLIK SANAYİ VE TİCARET LİMİTED ŞİRKETİ

Ikitelli Osb Mah. Tormak S Block Sk. No: 6 Iç Kapi No: 6,
34490 Başakşehir/Istanbul - TURKEY
Tel : +90 533 7607095
e-mail : sami.dibek@omfb.com.tr

OMFB INDIA PVT LTD.

Site No 177/178, Survey No.150&151, 11th Main Rd, 3rd Phase,
Peenya Industrial Estate, Bengaluru Karnataka - INDIA
Pin Code: 560058 Tel: +91(0)80 48518023
e-mail: sales@omfbindia.com

O.M.F.B. S.p.A. Hydraulic Components

Shanghai Representative Office - Mr Aston Chen 陈畅源
Room 129, First floor, Building 12#, No. 2777 East Jinxiu Road,
Pudong New District, Shanghai City, 201206 - CHINA
Tel: +86 21 50380223 Mobile: +86 13564770563
e-mail: aston.chen@omfb.com

OMFB PACIFIC PTY LTD

29 Trevi Crescent - Tullamarine 3043 VIC - AUSTRALIA
Tel: +61 (0) 3 9330 2694
e-mail: sales@omfbpacific.com - www.omfbpacific.com