TRANSFORMING PRESSURE INTO SOLUTIONS SINCE 1950

PERFIL EMPRESARIAL

WWW.OMFB.COM

OMFB 75 ® 1950-2025 Hydraulic Components

OMFB Hydraulic Components spa se fundó en **1950** como empresa para la producción de PTO (Recambios y tomas de fuerza para camiones), bombas manuales y componentes oleodinámicos para accionamiento de equipos oleohidráulicos en los vehículos industriales principalmente volquetes y grúas.
Incasable en innovar sus productos, ya en los años 60 introdujo en su gama de producción la minicentralita de corriente continua y alterna.

Como demostración de la atención puesta en la mejora de los productos, en **1992 es la primera empresa italiana** del sector en obtener la Certificación ISO 9001.

OMFB dio un importante paso evolutivo a finales de los años 90 con el inicio de la producción, además de la ya presente bomba de engranajes, de bombas de pistones con eje inclinado **BENT Axis HD** y con la introducción, a comienzo de los años **2000**, de los primeros productos electrónicos.

La calidad del sistema **OMFB** es certificada en el **2012** con la certificación ISO/TS16949:2009.

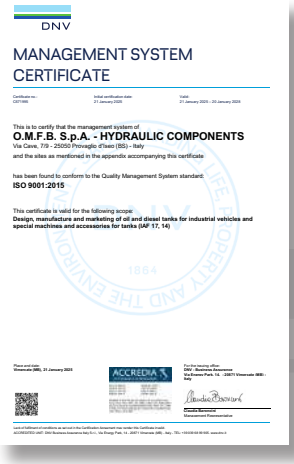

DNV

MANAGEMENT SYSTEM CERTIFICATE

Certificate no.: CST1986 | Initial certification date: 21 January 2025 | Valid: 21 January 2025 - 20 January 2026

This is to certify that the management system of
O.M.F.B. S.p.A. - HYDRAULIC COMPONENTS
Via Cave, 7/9 - 25050 Provaglio d'Iseo (BS) - Italy
and the sites as mentioned in the appendix accompanying this certificate

has been found to conform to the Quality Management System standard:
ISO 9001:2015

This certificate is valid for the following scope:
Design, manufacture and marketing of oil and diesel tanks for industrial vehicles and special machines and accessories for tanks (IAF 17, 14)

Place and date: **Vimercate (MB), 21 January 2025**

For the issuing office: **DNV - Business Assurance Via Cesare Pavia, 14 - 20871 Vimercate (MB) - Italy**

Claudio Bonvicini
Management Representative

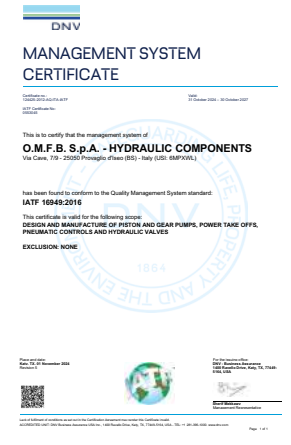

DNV

MANAGEMENT SYSTEM CERTIFICATE

Certificate no.: 124426-2012-AQ-ITA-IATF | Valid: 31 October 2024 - 30 October 2027

IATF Certificate No: 0000349

This is to certify that the management system of
O.M.F.B. S.p.A. - HYDRAULIC COMPONENTS
Via Cave, 7/9 - 25050 Provaglio d'Iseo (BS) - Italy (USI: 6MPXWL)

has been found to conform to the Quality Management System standard:
IATF 16949:2016

This certificate is valid for the following scope:
DESIGN AND MANUFACTURE OF PISTON AND GEAR PUMPS, POWER TAKE OFFS, PNEUMATIC CONTROLS AND HYDRAULIC VALVES

EXCLUSION: NONE

Place and date: **Rom, TX, 01 November 2024**
Revision 0

For the issuing office: **DNV - Business Assurance Via Cesare Pavia, 14 - 20871 Vimercate (MB) - Italy**

Claudio Bonvicini
Management Representative

En esta último década la **OMFB** es protagonista de un fuerte crecimiento estructural y de diseño con el objetivo de convertirse en una empresa capaz de competir con las más importantes empresas del sector.

En **2015**, OMFB compra la empresa DAL BARCO, fabricante de depósitos de aceite y gasóleo.
En **2017**, OMFB crea VBR srl, empresa radicada en Reggio Emilia, especializada en la fabricación de válvulas direccionales.

La salida al mercado en el año **2020**, de la linea de productos denominados PDV (Vàlvulas Proporcionales Direccionales) y la instauraciòn de los nuevos centros de producción **Gere 1** y **Gere 2,** destinados a la ampliación del departamento electrónico de las lineas PDV y Sensores de posición, hacen de OMFB un operador global.
En definitiva, una empresa entre pocas a nivel mundial, capaz de equipar a las máquinas móviles con componentes mecánicos, neumáticos y electrónicos.

En **2024 OMFB** ha obtenido la Certificación de Gestion Ambiental ISO 14001.

En **2025 OMFB** ha obtenido la Certificación ISO 9001:2015 para la división TANKS.

Datos consolidados OMFB

- Mas de 450 Empleados
- 5 plantas de producción
- 8 sucursales internacionales
- 45 líneas de producto
- Export 80%

Tomas de fuerza
Componentes oleodinámicos

OMFB produce una amplia gama de componentes hidráulicos y de PTO con acoplamiento mecánico, eléctrico neumático, de depresión y de embrague para la mayoría de los vehículos industriales disponibles en el mercado.

Principales productos

- **BOMBAS OLEODINÁMICAS DE ENGRANAJES**
- **BOMBAS DE PISTONES DE CAUDAL FIJO**
- **BOMBAS DE PISTONES DE CAUDAL VARIABLE**
- **BOMBAS MANUALES**
- **MOTORES DE PISTONES "HPM"**
- **VÁLVULAS OLEODINÁMICAS**
- **DESVIADORES NEUMÁTICOS ON/OFF Y PROPORCIONALES**
- **BOMBAS OLEODINÁMICAS MANUALES CON DEPÓSITOS**
- **CENTRALITAS OLEODINÁMICAS**
- **DEPÓSITOS DE ACEITE ALUMINIO/ACERO LATERALES Y PARTE TRASERA DE LA CABINA**
- **KIT BASCULANTES CABEZA TRACTORA**

Principales aplicaciones

- **BASCULANTES**
- **EQUIPOS DE GANCHO**
- **PLATAFORMAS AÉREAS**
- **VEHÍCULOS RESCATE**
- **CISTERNAS**
- **COMPACTADORES BASURA**
- **VEHÍCULOS AUTOVENTA**
- **VEHÍCULOS DE LIMPIEZA DE NIEVE**
- **APLICACIONES INDUSTRIALES**

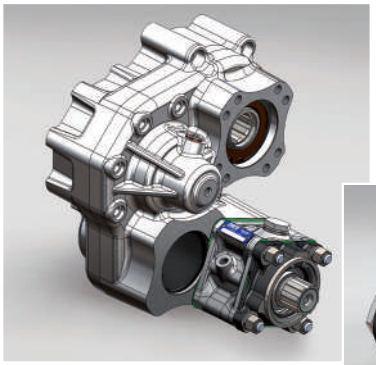

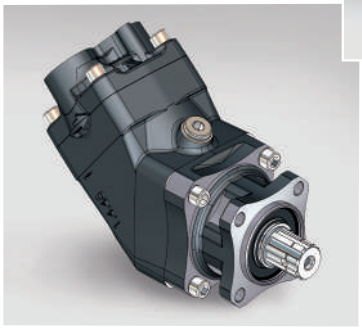

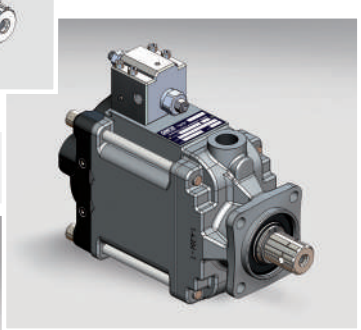

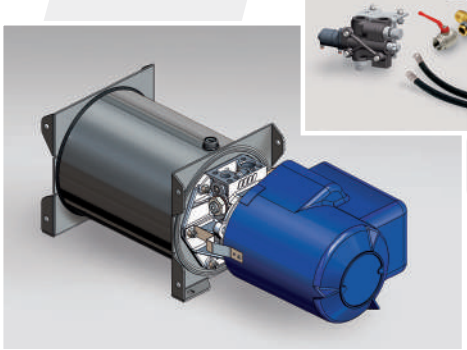

Distribuidores proporcionales
Serie: PDV 37 - PDV 74 - PDV 114 - PDV 315

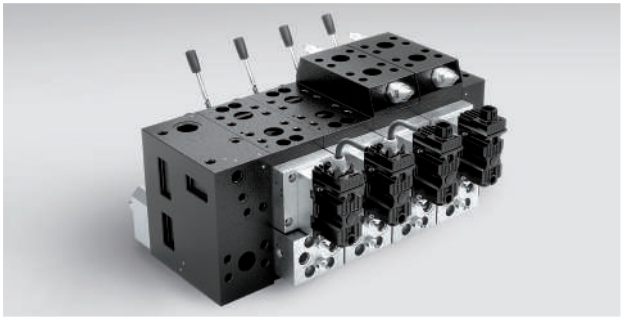

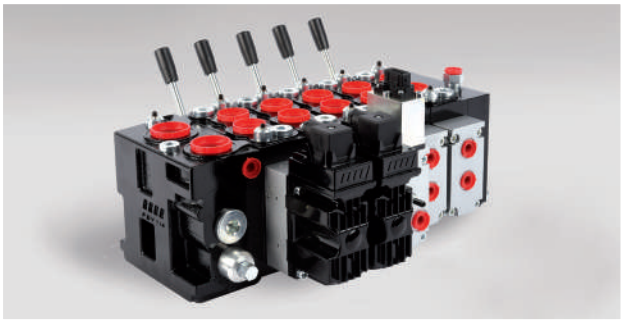

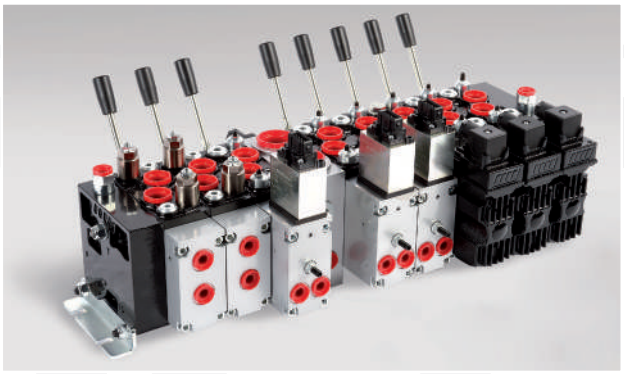

La plataforma tecnológica PDV es el sistema más avanzado de configuración de las válvulas proporcionares direccionales.

Lleva el control de la máquina al más alto nivel de rendimiento, fiabilidad y seguridad.

Basados en la tecnología LOAD SENSING, son productos con funciones hidráulicas avanzadas que satisfacen la creciente demanda del mercado, para máquinas con mejor productividad, seguridad, eficiencia energética y respeto del ambiente.

Ofrecen una amplia gama de opciones de control y también están diseñadas para su uso en zonas peligrosas, de acuerdo con la normativa Atex 2014/34/UE e IECEx.

- **VÁLVULAS HIDRÁULICAS**
- **VÁLVULAS DE CONTROL DIRECCIONAL**
- **CIRCUITOS INTEGRADOS HIDRÁULICOS**
- **VÁLVULAS DE CARTUCHO**

Transductores
Sensores de posición

Transductores y Sensores - Serie 7

Basados en las tecnologías más modernas los Transductores / Sensores de la serie 7 son capaces de detectar los parámetros físicos de posición de los distintos órganos de las máquinas / equipos, que transmitidos al sistema de control y/o directamente al dispositivo de mando, permiten un preciso manejo de los rendimientos de las máquinas/dispositivos, en términos de eficiencia operativa y nivel de seguridad.
Están dotados de las señales de interfaz más comunes utilizadas y están diseñados según las normativas internacionales previstas para las máquinas móviles / agricultura / construcciones.

• **SERIE *7M***
Transductores lineales que utilizan la tecnología sin contacto de la magnetostricción.
Están realizados en carcasas resistentes a las altas presiones y diseñados para el montaje típico en el interior de los cilindros hidráulicos. Están disponibles con carreras eléctricas hasta 4.000 mm y salidas analógicas y digitales absolutas.

• **SERIE *7A - 7T***
Transmisores y tilt-switch para el control de la planitud horizontal (X/Y) o del ángulo vertical (Z).
Gracias a la tecnología MEMS, con sensores giroscópicos triaxiales o acelerométros, controlan la planitud de las máquinas. Rango de medición programable.

• **SERIE *7D***
Transductores extensibles para la medición del desplazamiento lineal con retorno con muelle. Desarrollados con electrónica de efecto Hall, están disponibles con las salidas más comunes y con carreras hasta 5.500 mm.

• **SERIE *7R***
Transductores rotatorios. Se utilizan para la medición de desplazamientos angulares. Utilizan sensores de efecto Hall; disponibles de 0 a 360° con alta resolución y salidas de tipo analógico y digital.

• **SERIE *7P***
Transmisor de presión para aplicaciones industriales e de hidráulica móvil, con elemento sensible ubicado directamente sobre la membrana de acero inoxidable, rangos de medición hasta 1000 bar, certificado SIL2/PLd.

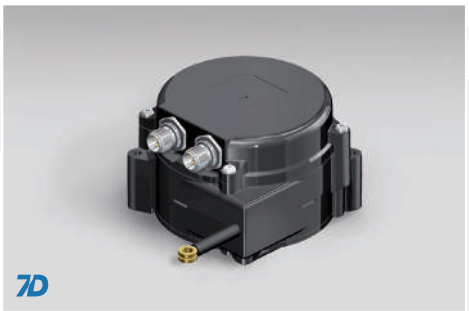

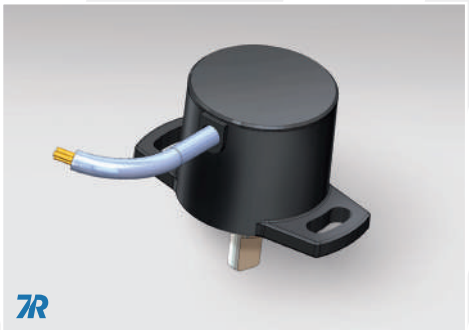

Depósitos aceite/gasóleo
Depósitos especiales

Depòsitos OMFB - planta de Rovereto (Trento)

En el 2015 **OMFB** adquirió la empresa **DAL BARCO**, fabricante histórico de depósitos de aceite y gasóleo para vehículos industriales que se incorporó a OMFB a comienzos del 2022.

Representa una de las gamas más completas de depósitos para gasóleo, depósitos para aceite hidráulico, depósitos mixtos y accesorios.
Están fabricados utilizando chapa pintada, acero inox o aluminio.
Su diseño y producción se realiza en pleno cumplimiento de la normativas EUROPEAS e INTERNACIONALES.
Su modularidad permite ofrecer soluciones personalizadas a las necesidades de los clientes.

Los depósitos **OMFB** están homologados y son utilizados en sectores distintos como el vehìculo industrial, kit hidràulicos, grúas hidráulicas y màquinas agrìcolas para el movimiento de tierra y construcción, carretillas elevadoras, máquinas agrícolas.

- **DEPÓSITO ACEITE HIDRÁULICO**
  DESDE 23 LITROS HASTA 250 LITROS
- **DEPÓSITOS DE CARBURANTE**
  DESDE 52 LITROS HASTA 1.000 LITROS
- **DEPÓSITOS COMBINADOS**
- **DEPÓSITOS ESPECIALES**

Válvulas de control
Circuitos integrados oleodinámicos

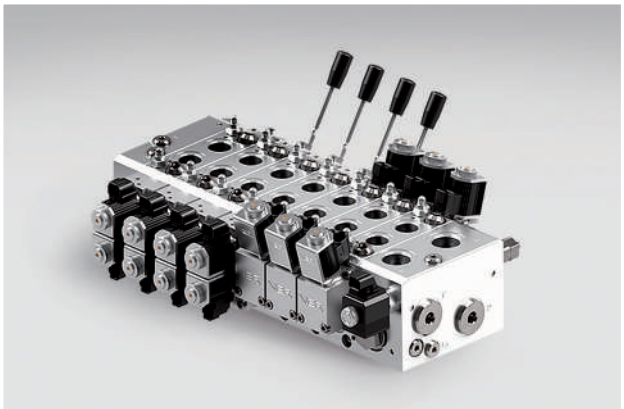

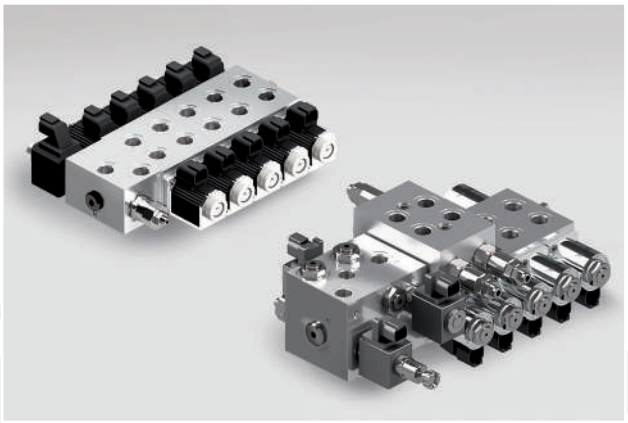

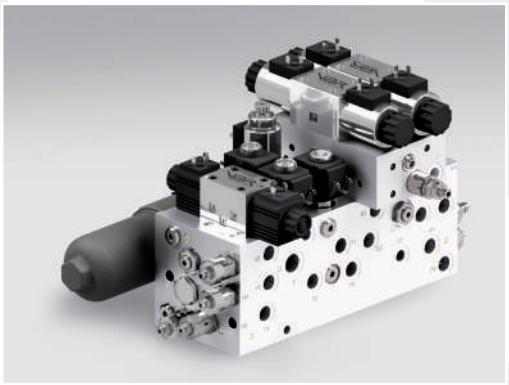

VBR
HYDRAULICS

VBR SRL es una empresa creada en 2017 en Reggio Emilia por un grupo de profesionales con más de 25 años de experiencia en el sector de las válvulas hidráulicas.

VBR ofrece una amplia gama de sistemas hidráulicos con un completo servicio al cliente que va desde una atenta captación de las necesidades del equipo hasta el diseño y una cuidadosa validación de los productos desarrollados.

Particular atención merece la reducción de las dimensiones totales, peso, número de componentes, conexiones hidráulicas y eléctricas que reducer los riesgos de pérdidas del circuito hidráulico y obtener un incremento general de la calidad del sistema completo.

- **VÁLVULAS DE CONTROL DIRECCIONAL**
- **VÁLVULAS HIC**
- **VÁLVULAS DE CARTUCHO**

Group Synergy

8
INTERNATIONAL OFFICES

75+
AUTHORIZED DEALERS

Headquarters:

COMPANY WITH MANAGEMENT SYSTEM CERTIFIED BY DNV
ISO 9001 • ISO 14001
IATF 16949

O.M.F.B. S.p.A. Hydraulic Components

Via Cave, 7/9 - 25050 Provaglio d'Iseo (BS) - ITALY
Tel.: (+39) 030 9830611
e-mail: contatti@omfb.it
www.omfb.com

linkedin.com/company/omfbhydraulics
instagram.com/omfbhydraulics
facebook.com/omfbhydraulics
youtube.com/@omfbhydraulics

Member of OMFB group:

VBR Srl

Via Masaccio, 17
42124 Reggio Emilia - ITALY
Tel.: (+39) 0522 1722340
e-mail: info@vbrhydraulics.com
www.vbrhydraulics.com

International offices:

OMFB FRANCE SAS

Le Grand Planot - 38290 La Verpilliere - FRANCE
Tel: +33 (0)4 691530 91
e-mail: contact@omfb.fr

OMFB IBERTEC, S.L.

P.I. Villalonquejar, C/Condado Treviño nº 4 (nave B1 y B2)
09001 Burgos - ESPAÑA
Tel: +34 947 42 77 01
e-mail: ibertecht@ibertecht.com

CVH - OMFB Limited

Unit 2, Fulwood Rise, Sutton in Ashfield. NG17 2PU - UK
Tel: +44 (0)1773 581 983
e-mail: carl.hinds@cvhomfb.co.uk

OMFB NORDIC OY

33880 Lempäälä - FINLAND
Tel: +358 40 1866 839
e-mail: nordic.sales@omfb.com

OMFB HIDROLIK SANAYİ VE TİCARET LİMİTED ŞİRKETİ

Ikitelli Osb Mah. Tormak S Block Sk. No: 6 Iç Kapi No: 6,
34490 Başakşehir/Istanbul - TURKEY
Tel : +90 533 7607095
e-mail : sami.dibek@omfb.com.tr

OMFB INDIA PVT LTD.

Site No 177/178, Survey No.150&151, 11th Main Rd, 3rd Phase,
Peenya Industrial Estate, Bengaluru Karnataka - INDIA
Pin Code: 560058 Tel: +91(0)80 48518023
e-mail: sales@omfbindia.com

O.M.F.B. S.p.A. Hydraulic Components

Shanghai Representative Office - Mr Aston Chen 陈畅源
Room 129, First floor, Building 12#, No. 2777 East Jinxiu Road,
Pudong New District, Shanghai City, 201206 - CHINA
Tel: +86 21 50380223 Mobile: +86 13564770563
e-mail: aston.chen@omfb.com

OMFB PACIFIC PTY LTD

29 Trevi Crescent - Tullamarine 3043 VIC - AUSTRALIA
Tel: +61 (0) 3 9330 2694
e-mail: sales@omfbpacific.com - www.omfbpacific.com